velum DT-AM

KSI5302010.303

Pet Immune

Rilevatore di Movimento
Doppia Tecnologia (DT)
Filare
a Tenda per Esterno
con Antimascheramento (AM)

Wired
Outdoor Curtain
Dual Technology (DT)
Motion Detector
with Anti-masking (AM)

câblé
bidirectionnelle
rideau d'extérieur
Double technologie (DT)
Détecteur de mouvement
Anti-masquage (AM)

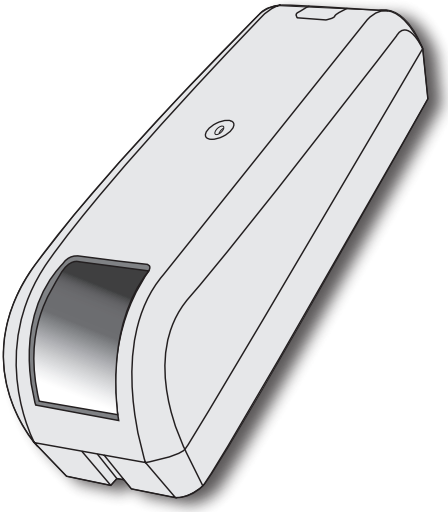

Ksenia
security innovation

www.kseniasecurity.com

INDICE - INDEX

INTRODUZIONE....3
DATI TECNICI....3
IDENTIFICAZIONE DELLE PARTI....4
DESCRIZIONE PCB....4
ASSEMBLAGGIO....5
SEQUENZA LED....6
CABLAGGIO....6
PROGRAMMAZIONE....7
REGOLAZIONE MICROONDA....8
ANALISI ANTIMASCHERAMENTO....8
ANALISI ANTISTRAPPO....8
DIAGRAMMA DI COPERTURA....9
SOSTITUZIONE LENTE DI FRESNEL....10
CERTIFICAZIONI....27

INTRODUCTION....11
TECHNICAL DATA....11
PARTS DESCRIPTION....12
PCB DESCRIPTION....12
ASSEMBLY....13
LED MEANING....14
WIRING....14
PROGRAMMING....15
MICROWAVE SETTINGS....16
ANTI-MASKING ANALYSIS....16
TAMPER ANALYSIS....16
COVERAGE DIAGRAM....17
CHANGE FRESNEL LENS....18
CERTIFICATIONS....27

INTRODUCTION....18
DONNÉES TECHNIQUES....19
DESCRIPTION DU MATÉRIEL....20
DESCRIPTION DE LA CARTE MÈRE....20
ASSEMBLAGE....21
LE SENS DES LED....22
CÂBLAGE....22
PROGRAMMATION....23
PARAMÉTRAGE DU MICRO ONDES....24
ANALYSE SABOTAGE....24
INHIBITION DU STATUT DE L'APPAREIL....24
DIAGRAMME DE COUVERTURE....25
CHANGEMENT FRESNEL LENS....26
CERTIFICATIONS....27

INTRODUZIONE

Vi ringraziamo per aver acquistato il nostro prodotto. I sensori della serie **velum DT-AM** grazie alle dimensioni particolarmente ridotte sono particolarmente indicati nella protezione di porte, finestre e vetrine, grazie ai materiali impiegati ad alla tecnologia evoluta, può essere utilizzato in qualsiasi installazione all'aperto dove si renda necessaria la copertura di aree ben definite, ad esempio pareti.
Il sensore crea una copertura a tenda con angolo di 7.5° ed ha una portata regolabile fino a 12 metri.
I materiali con cui sono realizzati i sensori sono particolarmente resistenti agli agenti atmosferici ed il contenitore è completamente stagno. La scheda elettronica viene, inoltre, sottoposta ad un processo di tropicalizzazione per assicurarne un corretto funzionamento in ogni condizione di umidità e temperatura.
L'accurata progettazione e l'analisi digitale del segnale della microonda rendono questi sensori particolarmente stabili ed immuni ai falsi allarmi.
Il mascheramento della lente di infrarosso viene effettuata utilizzando un analisi a led infrarossi attivi.
I sensori a tenda da esterno della serie **velum DT-AM** sono sinonimo di affidabilità ed elevata sicurezza, non solo dal punto di vista qualitativo, ma anche contro i tentativi di sabotaggio, visto che possiede una unità MEMS per antistrappo e un microinterruttore contro l'apertura frontale

IT

DATI TECNICI

- Alimentazione: standard 12V, max 14V.
- Assorbimento massimo: 30mA.
- Sensore IR: doppio elemento.
- Portata IR: 12m (temperatura ambiente 25°C).
- Tempo di riscaldamento IR: 60 sec.
- Frequenza operativa MW: 24.125GHz.
- Portata MW: 12m.
- Analisi Antimasking: sia per microonda che per infrarosso (led infrarossi attivi).
- Antistrappo: MEMS (Accelerometro).
- Sabotaggio: microinterruttore frontale.
- Range temperatura operativa: da -20°C a +55° C.
- Immunità RFI/EMI: 20 V/m, 10-1000 MHz;10 V/m, 1-2 GHz.
- Immunità luce bianca: 6500 lux.
- Portata MW: regolabile tramite trimmer.
- Portata PIR: regolabile tramite trimmer
- Analisi al controllo antistrappo: abilitazione via DIP-SWITCH.
- Analisi antimasking: abilitazione via DIP-SWITCH.
- Led di segnalazione: RGB a cinque colori, disattivabile via DIP-SWITCH.
- Resistenze di fine linea: triplo bilanciamento 10Kohm parallelo (abilitabili tramite DIP-SWITCH) integrate su PCB.
- Zona di rilevazione: unica a tenda (angolo da 7,5°).
- Copertura:
  - orizzontale: IR 7,5°, MW 32°.
  - verticale: IR 90°, MW 80°. (lente standard)
  - verticale: IR 15°, MW 80°. (lente Pet Immune)
- Ampiezza tenda: a 2m 25cm, a 10m 130cm.
- Distanza di rilevazione: da 0.30m a 12m.
- Altezza installazione: 2.10m
- Altezza installazione con lente Pet Immune: 0,8 / 1,2 m
- Montaggio: con staffa ad angolo(reversibile) e a parete.
- Materiale custodia e staffe: ABS.
- Dimensioni: 38 x 129 x 40 mm (L x H x P)
  - con staffa a parete: 45 x 129 x 40 mm
  - con staffa angolare: 45 x 129 x 45 mm
- Peso: 90g.
- Grado protezione: IP54.
- Colore: grigio.

IDENTIFICAZIONE DELLE PARTI

1. Staffa di montaggio angolare reversibile.
2. Staffa di montaggio a parete.
3. Fondo.
4. PCB.
5. Coperchio.
6. Coprivite frontale.
7. Diffusore LED RGB.
8. Lente di Fresnel

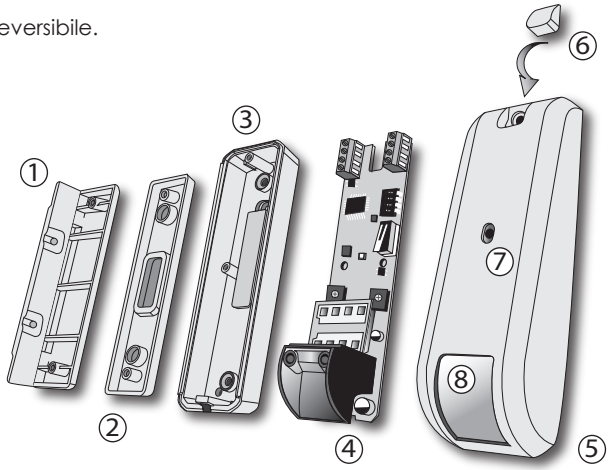

Kit di montaggio:

- N° 2 stop.
- N° 2 viti per stop.
- N° 2 viti per montaggio supporto angolare o piatto.
- N° 1 copri vite frontale.
- N° 1 cacciavite per morsettiera e espulsione copri vite frontale.

DESCRIZIONE PCB

1. Morsettiera (in senso orario):
1.1 Alimentazione (+,-).
1.2. Allarme sabotaggio (T,T) (nc). Relè stato solido
1.3. Ingresso per inibizione stato impianto da remoto (I).
1.4. Morsetto guasto (F) (nc). open collector con secondo morsetto in comune su morsetto (**-**)
1.5. Allarme (A,A) (nc). Relè stato solido

Note:
- Tutte le zone (uscite) sono normalmente chiuse (nc).
- Ingresso inibizione stato impianto (I). è utilizzato per abilitare/disabilitare il LED da remoto.
- Uscita guasto (F) segnala:
  - Mascheramento.
  - Guasto su analisi interne (tensioni, rotture, etc...).
  - Guasto per normative EN50131-2-4 Grado 3.

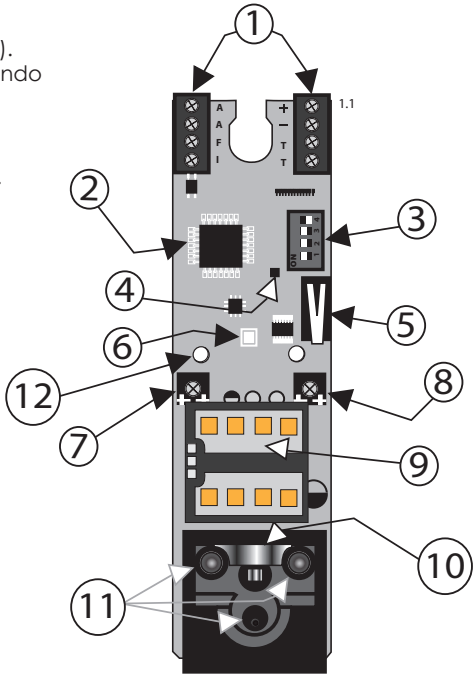

2. Microcontrollore.
3. Dip switch:
3.1. Abilitazione LED RGB.
3.2. Abilitazione analisi antimasking frontale.
3.3. Abilitazione gestione antistrappo.
3.4. abilitazione delle resistenze di fine linea, utilizzate con centrali della serie **lares**.
4. Sezione MEMS. (accelerometro).
5. Microinterruttore frontale.
6. Led segnalazione RGB a 5 colori.
7. Trimmer regolazione microonda (MW).
8. Trimmer regolazione infrarosso (IR).
9. Modulo microonda.
10. Modulo infrarosso.
11. Led infrarossi per analisi antimasking.
12. Foro di fissaggio PCB.

ASSEMBLAGGIO

Per una corretta installazione a parete, utilizzare le due tipologie di staffa incluse nella confezione:

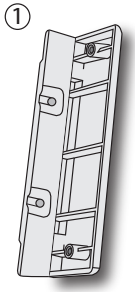

STAFFA DI MONTAGGIO ANGOLARE REVERSIBILE

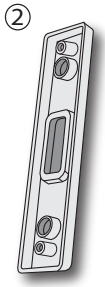

STAFFA DI MONTAGGIO A PARETE

Montaggio con staffa ad angolo:

- Bloccare a parete la staffa angolare (1).
- Avvitare alla staffa il fondo sensore (2).
- Eseguire i cablaggi per ottenere le segnalazioni desiderate.
- Avvitare PCB su fondo con apposita vite.
- Chiudere e avvitare il coperchio (3).
- Inserire il coprivite frontale (4).

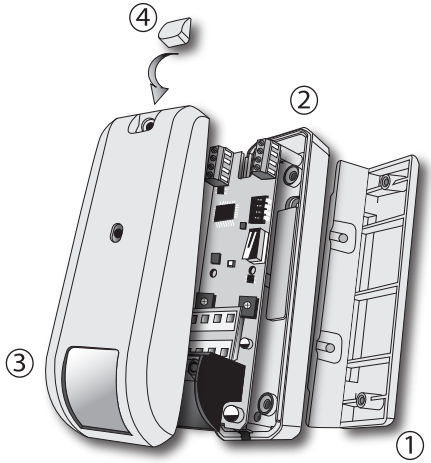

Montaggio con staffa a parete:

- Bloccare a parete la staffa piatta (1).
- Avvitare alla staffa il fondo sensore (2).
- Eseguire i cablaggi per ottenere le segnalazioni desiderate.
- Avvitare PCB su fondo con apposita vite.
- Chiudere e avvitare il coperchio (3).
- Inserire il coprivite frontale (4).

CABLAGGIO UNIVERSALE

NOTE: Tagliare i fili della lunghezza adeguata e cablare come in figura:

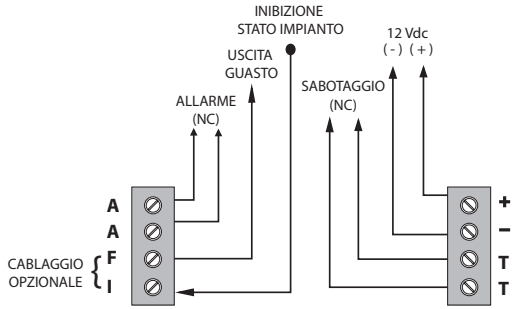

CABLAGGIO Ksenia

Il sensore integra delle resistenza di bilanciamento per una rapida installazione con centrali della serie lares.
Per utilizzarlo, abilitare il DIP-SWITCH "4" ed effettuare il cablaggio come riportato in figura.
In fase di programmazione (basis) indicare "triplo bilanciamento parallelo 10k".

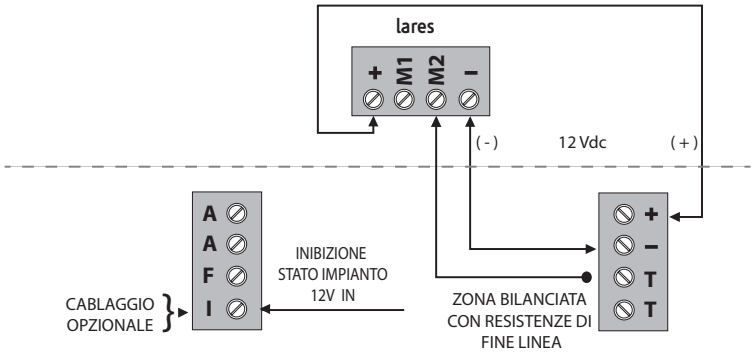

Le resistenze di fine linea sono abilitabili, come detto sopra, utilizzando il DIP-SWITCH "4",
e rispettano il seguente schema:

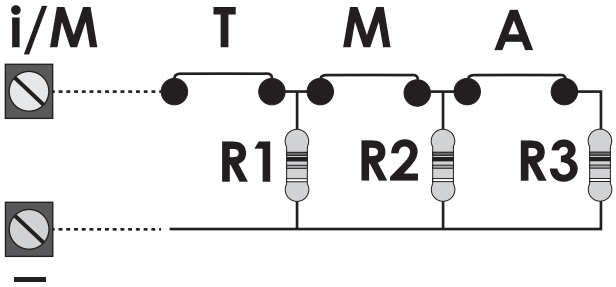

T = Tamper
M = Mascheramento
A = Allarme

SEQUENZA LED

COLORE LED	RIFERIMENTO
VERDE ACCESO FISSO	Rilevazione IR senza allarme
BLU ACCESO FISSO	Rilevazione MV senza allarme
ROSSO ACCESO FISSO	Rivelazione Allarme (IR & MW)
BLU LAMPEGGIANTE	Rilevazione Mascheramento
BIANCO LAMPEGGIANTE	Fase di Riscaldamento/Calibrazione

NOTE:
La fase di riscaldamento dura al massimo 60 secondi a fronte del cambiamento di un DIP- SWITCH o prima accensione.
Anche se lo stato impianto (LED) è disabilitato tramite DIP 1 o ingresso "I" in caso di mascheramento il LED lampeggerà di colore blu.

PROGRAMMAZIONE

DIP SWITCH

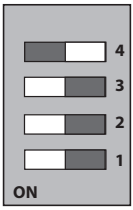

Configurazione di default (ON / ON /ON / OFF)

FUNZIONALITÀ PROGRAMMABILI

DIP SWITCH	FUNZIONALITÀ
① LED	ON > Accensione LED per segnalazione STATO / EVENTI OFF > LED Sempre spento
② ANTIMASKING	ON > Analisi antimascheramento frontale abilitata OFF > Analisi disabilitata **Note:** Tempi di calibrazione circa 60 secondi
③ ANALISI ANTISTRAPPO	ON > Abilitazione analisi antistrappo tramite piattaforma **MEMS** OFF > Disabilitazione analisi
④ RESISTENZE FINE LINEA	ON > Resistenze di fine linea per cablaggi con centrali della serie **lares,** presenti su morsetto antisabotaggio (T,T) OFF > Resistenze di fine linea NON ABILITATE

NOTE: Dopo abilitazione/disabilitazione delle funzionalità, non è richiesto spegnimento e riaccensione del dispositivo.
Dopo la commutazione dei DIP SWITCH 2 o 3, riparte la fase di riscaldamento/calibrazione segnalata dal LED bianco lampeggiante .

REGOLAZIONE MICROONDA

Per regolare la sensibilità/portata della microonda e infrarosso girare il trimmer con un giravite di piccole dimensioni.
Girando verso destra la grandezza controllata verrà aumentata.
Girando verso sinistra la grandezza controllata verrà diminuita.

Figura 1

FUNZIONAMENTO DELL'ANALISI ANTIMASCHERAMENTO

L' analisi del antimascheramento è abilitabile e disabilitabile utilizzando il DIP-SWITCH 2.
Quando il DIP-SWITCH ha valore ON, se un mascheramento è rilevato viene chiuso il relè in corrispondenza del morsetto F (mascheramento/guasto).
L'analisi del mascheramento considera entrambe le grandezze:

- Microonda
- Infrarosso

Nota: nel caso particolare dell'infrarosso, l'analisi è eseguita da LED ad infrarossi attivi.

FUNZIONAMENTO DELL'ANALISI ANTISTRAPPO

All'accensione del sensore la piattaforma inerziale (MEMS) si tara per la posizione acquisita, con spostamenti di 3-4 gradi genera un allarme sull'uscita di sabotaggio (T-T).
Subito dopo un rilevamento di spostamento, il sensore inerziale si tara nuovamente sulla posizione corrente.

INGRESSO INIBIZIONE STATO IMPIANTO

- Per disabilitare lo stato impianto fornire 12V all'ingresso "I".
- Nel passaggio da 12V a 0V (abilitazione utilizzo del LED) se si ha una memoria legata al sistema Antimask e/o Accelerometro il sensore esegue una calibrazione.
- Tale ingresso ha priorità rispetto al DIP-SWITCH 1.

USCITA GUASTO/MASCHERAMENTO

- In caso di "**Guasto/Mascheramento**" viene attivata tale uscita "F".
- In corrispondenza di Mascheramento oltre all'attivazione dell'uscita "F" si avrà anche il lampeggio del LED di stato.
- In caso di resistenze di fine linea (EoL) Ksenia il guasto viene segnalato con il relativo bilanciamento.

WALK TEST

La procedura di Walk TEST si attiva subito dopo un periodo di riscaldamento/calibrazione, ed ha una durata massima di circa 10 minuti. In questo periodo di tempo è possibile effettuare un test di copertura della microonda e dell'infrarosso, con l'ausilio del LED (RGB).
Per interpretare i colori che assume il Led in questa fase, fare riferimento all'apposita sezione. Pag. 7

Nota: durante il Walk TEST, anche se lo stato impianto/LED è disabilitato (Tramite DIP-SWITCH o ingresso I) il LED verrà acceso a seconda della grandezza che rileverà un movimento.

SEZIONE

Copertura con lente standard
Copertura orizzontale (Sezione): IR 90°, MW 80°.

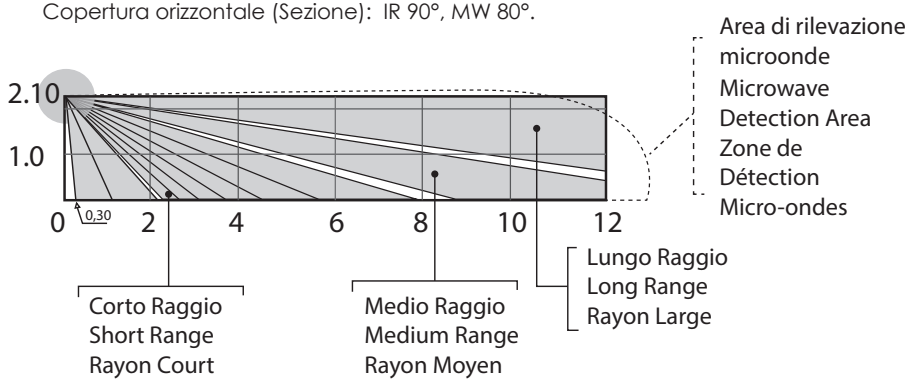

SEZIONE

Copertura P.I.
Copertura orizzontale lente Pet Immune (Sezione): IR 15°, MW 80°

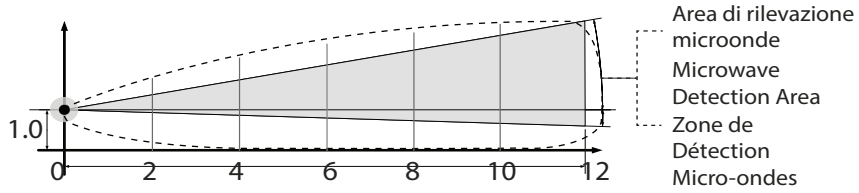

PIANTA

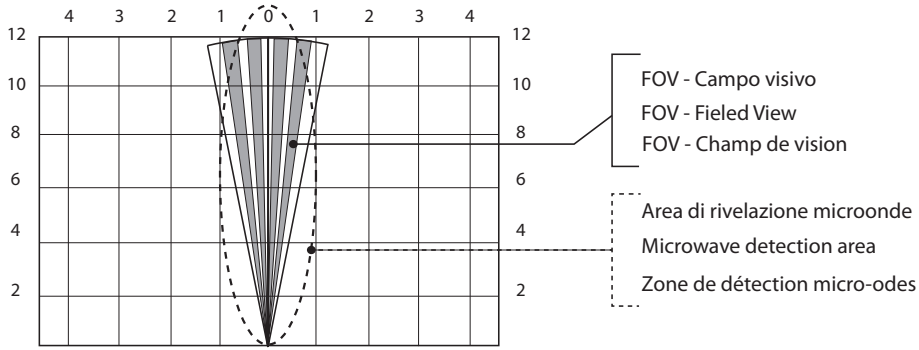

Zona di rilevazione: unica a tenda (angolo da 7,5°).
Ampiezza tenda: a 2m 25cm, a 10m 130cm.
Distanza di rilevazione: da 0.30m a 12m.
Altezza installazione: 2.10m su parete, o interno al vano infisso

Copertura orizzontale (pianta): IR 7,5° , MW 32°.
Copertura verticale (Sezione): IR 90°, MW 80°.

SOSTITUZIONE LENTE DI FRESNEL

IT

1) Per sostituire la lente di Fresnel, spingere nella parte superiore della stessa fino provocarne lo sgancio fig.9 Pag 4.
2) Inserire la lente con il filtro PET IMMUNE rivolto verso il basso, bloccando le estremità all'interno degli appositi dentini di ancoraggio.

Nota: la parte visibilmente oscurata va necessariamente rivolta verso l'interno del coperchio del rilevatore velum Fig.5 Pag 4.

Informazioni sullo smaltimento per gli utenti (Direttive RAEE)

Attenzione: Per smaltire il presente dispositivo, non utilizzare il normale bidone della spazzatura!
Le apparecchiature elettriche ed elettroniche usate devono essere gestite a parte e in conformità alla legislazione che richiede il trattamento, il recupero e il riciclaggio adeguato dei suddetti prodotti.
In seguito alle disposizioni attuate dagli Stati membri, i privati residenti nella UE possono conferire gratuitamente le apparecchiature elettriche ed elettroniche usate a centri di raccolta designati o al rivenditore locale che può ritirare gratuitamente se l'utente acquista un altro prodotto nuovo di tipologia simile.*
Se le apparecchiature elettriche o elettroniche usate hanno batterie o accumulatori, l'utente dovrà smaltirli a parte preventivamente in conformità alle disposizioni locali.
Lo smaltimento corretto del presente prodotto contribuirà a garantire che i rifiuti siano sottoposti al trattamento, al recupero e al riciclaggio necessari prevenendone il potenziale impatto negativo sull'ambiente e sulla salute umana, che potrebbe derivare da un'inadeguata gestione dei rifiuti.
Sono previste sanzioni molto elevate nel caso di irregolarità nel rispetto del D.Lgs 151/05.

** Per maggiori informazioni si prega di contattare l'autorità locale competente.*

L'installazione di queste apparecchiature deve essere effettuata a regola d'arte, in accordo con le norme vigenti. Queste apparecchiature sono state sviluppate secondo criteri di qualità, affidabilità e prestazioni adottati dalla Ksenia Security.
Si raccomanda di verificare il corretto funzionamento del sistema almeno una volta al mese. Le procedure per il collaudo dipendono dalla configurazione del sistema.
Rivolgersi all'installatore del sistema per conoscere le procedure da seguire.
Ksenia Security Srl declina ogni responsabilità nel caso in cui le apparecchiature vengano manomesse da personale non autorizzato. Il contenuto di questo manuale può essere soggetto a modifiche, senza preavviso, e non rappresenta un impegno da parte della KSENIA SECURITY.

INTRODUCTION

We are very glad for your purchase.
The **velum DT-AM** detectors, due to their small form factor, are particularly suitable for doors and windows protection; high quality materials and improved technology make these detectors appropriate in outdoor environments where the coverage of defined areas, like vertical walls, is needed.
These detectors implement a curtain coverage with an angle of about 7.5° and they have a trimmable range up to 12 meters.
The fabrication materials are weatherproof and the plastic housing is sealed. The PCB board is treated with epoxy resin to ensure its correct working in every humidity and temperture condition.
The accurate design and the digital signal processing of microwave make these sensors very stable and prevent from false alarms.
The anti-mask process has been implemented usign active IR LEDs.
The anti-tamper reliability is ensured by a MEMS unit and a frontal switch which make the **velum DT-AM** detectors synonym of reliability and high security, not only from a quality point of view.

TECHNICAL DATA

- Power Supply: 12V - 14V.
- Maximum consumption: 30mA
- IR Sensor: double element.
- IR Range: 12m (room temperature 25°C - 77°F).
- IR Warm-up time: 60 sec.
- MW Operating Frequency: 24.125GHz.
- MW Range: 12m.
- Anti-masking Analysis: both microwave and Infrared (Active Infrared LED).
- Tamper: MEMS systems. (Accelerometer)
- Sabotage: microswitch. (front cover)
- Operating Temperature Range: -20°C up to +55° C (-4°F up to 131°F).
- RFI/EMI Immunity: 20 V/m, 10-1000 MHz;10 V/m, 1-2 GHz.
- White Light Immunity: 6500 lux.
- MW Range: adjustable via trimmer.
- PIR Range: adjustable via trimmer
- Tamper Analysis via MEMS: Selectable by DIP-SWITCH.
- Anti-masking Analysis: Selectable by DIP-SWITCH.
- Signaling LED: five colors RGB, Selectable by DIP-SWITCH.
- End of line Resistors: Embedded triple balancing 10kohm in parallel (Selectable by DIP-SWITCH)
- Point of Detection: Single, Curtain beam (Angle 7,5°).
- Range of work:
  horizontal: IR 7,5° , MW 32°.
  vertical: IR 90°, MW 80°. (with standard lens)
  vertical: IR 15°, MW 80°. (with Pet Immune lens)
- Width of Covered area: 25cm at 2m of distance,130cm at 10m.
- Detection distance: 0.30m up to 12m.
- Installation height: 2.10m
- Installation height: with Pet Immune lens 0,8 / 1,2 m
- Assembly: with angle bracket (reversible) or on the wall.
- Housing and bracket Material: ABS.
- Dimensions: 38 x 129 x 40 mm (W x H x D)
  with wall Bracket: 45 x 129 x 40 mm (W x H x D)
  with angle Bracket: 45 x 129 x 45 mm (W x H x D)
- Weight: 90g.
- Protection grade: IP54.
- Color: Grey.

PARTS DESCRIPTION

EN

1. Angular Mounting Bracket, reversible
2. Wall Mounting Bracket
3. Bottom
4. PCB
5. Front Cover
6. Screw Cover
7. LED lens
8. Fresnel lens

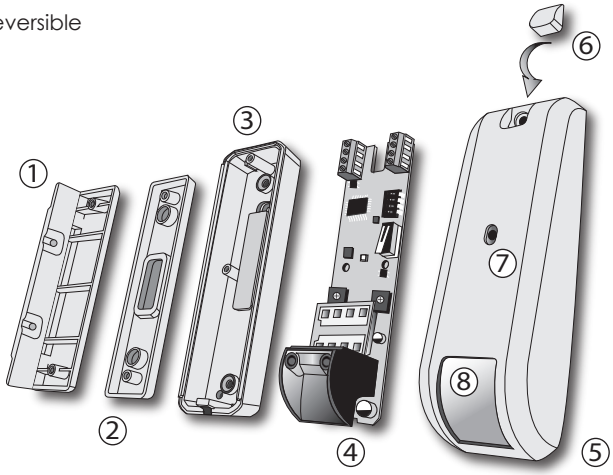

Installation kit:

- N° 2 Dowels.
- N° 2 Dowels for screw.
- N° 2 Screws for installing the bottom on the Bracket or wall.
- N° 1 Screw Cover.
- N° 1 screwdriver.

PCB DESCRIPTION

1. Terminals (clockwise):
1.1 Supply (+,-).
1.2 Tamper (T,T) solid state relay
1.3 Input for remotely inhibition (I)
1.4 Fault and mask output (F) (nc) open collector with the second terminal in common to terminal (**-**)
1.**5** Alarm (A,A) solid state relay

Notes:
- Input (I)
  is used to enable / disable the LED remotely
- Fault output (F) Signals:

- Masking
- Failure of internal analysis (voltage, self diagnostic, etc...)

2. Micro-controller.
3. Dip switches:
3.1. Switch on Led RGB.
3.2. Switch on front anti masking analysis.
3.3. Switch on tamper analysis via MEMS
3.4. Switch on the EOL resistors, for lares series control panels.
4. MEMS systems. (Accelerometer)
5. Front Microswitch
6. Indicator five colors RGB LED.
7. Microwave trimmer adjustment (MW)
8. Infrared trimmer adjustment (IR)
9. Microwave Sensor.
10. Infrared Sensor
11. Infrared LED for Anti-masking Analysis.
12. PCB Fixing hole.

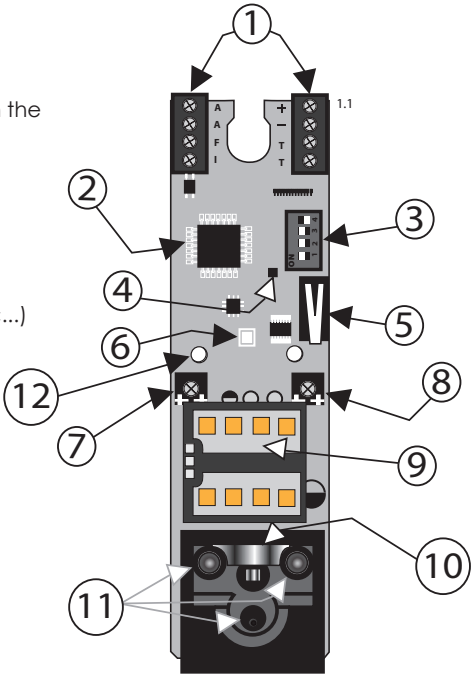

ASSEMBLY

For a correct wall installation, it is possible to use the two different brackets included in the kit:

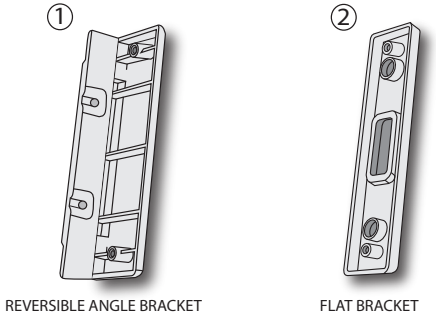

Installation with angular bracket:

- Fix on the wall the angular bracket (1).
- Fix the cover bottom on the bracket (2).
- Wire the PCB at your needs.
- Fix the PCB on the bottom with included screw.
- Close and fix the front cover with included screw (3).
- Insert the cover for external screw (4).

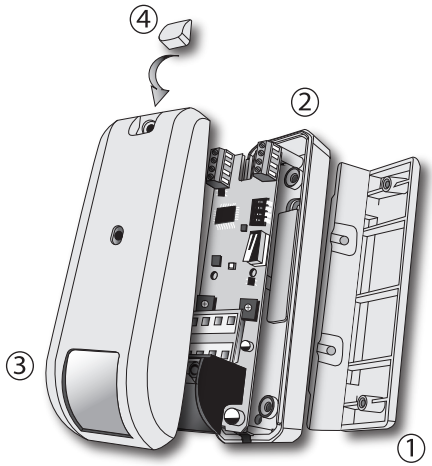

Installation with flat bracket:

- Fix on the wall the flat bracket (1)
- Fix the cover bottom on the bracket (2)
- Wire the PCB at your needs.
- Fix the PCB on the bottom with included screw.
- Close and fix the front cover with included screw (3).
- Insert the cover for external screw (4).

STANDARD WIRING

NOTE: Cut the wires of an appropriate length and connect as shown in the figure:

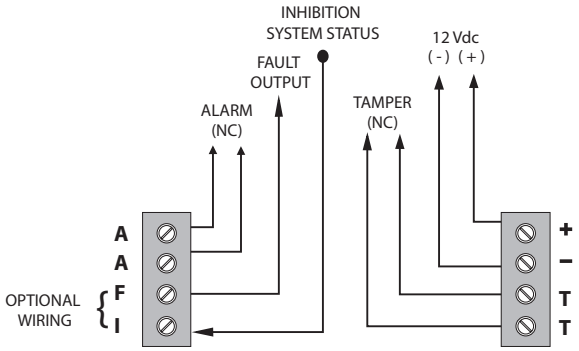

Ksenia WIRING

The detectors integrate some balancing resistors for a fast installation with lares control panels.
To use them, enable the DIP_SWITCH "4" and wire as shown in the figure.
On **lares** programming select triple balancing parallel 10k

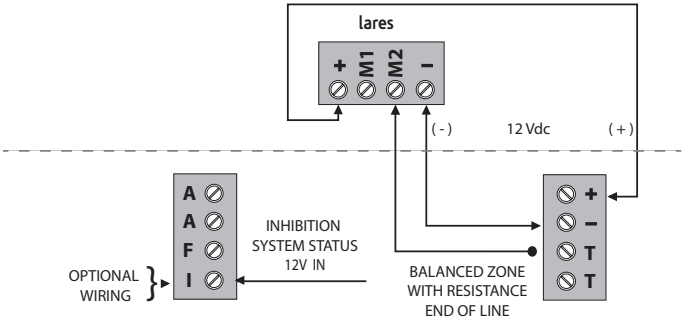

The End of Line resistors are enabled with the DIP SWITCH "4" and have the values as shown in the figure:

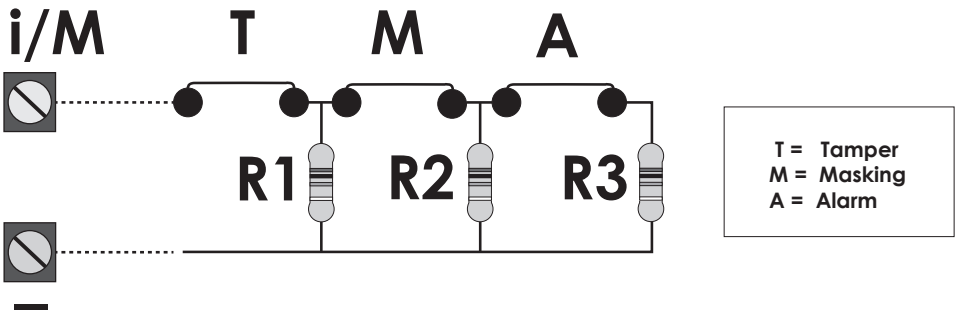

LED MEANING

LED COLORS	MEANING
GREEN FIX	IR Detection without alarm
BLUE FIX	MV Detection without alarm
RED FIX	Alarm Detection (IR & MW)
BLUE FLASHING	Masking detection
WHITE FLASHING	Phase Heating / Calibration

NOTE:
The heating phase lasts at most 60 seconds, and it starts at power up or toggling a DIP SWITCH. Even if the system status (LED) is disabled through DIP 1 or input "I", in case of masking the LED will blink a blue color.

PROGRAMMING

DIP-SWITCH

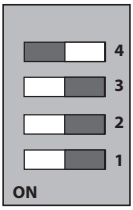

Default Configuration (ON / ON /ON / OFF)

Programmable Functionality

DIP SWITCH	FUNCTIONALITY
① LED	ON > Enable LED for signaling STATE / EVENTS OFF > LED Always Off
② ANTIMASKING	ON > Enable antimask OFF > Disable antimask **Note:** Calibration Time about 60 seconds
③ TAMPER ANALYSIS	ON > Enable tamper via **MEMS** OFF > Disable tamper via **MEMS**
④ END OF LINE RESISTORS	ON > End of Line Resistors for wiring to lares series control panel OFF > End of Line Resistors NOT ENABLED

NOTE: After enabling/disabling one functionality, it is not necessary to restart the detector. After toggling DIP SWITCH 2 or 3 , the phase of Heating/Calibration starts, highlighted by the LED blinking white.

MICROWAVE SETTINGS

To adjust the microwave sensibility/range, you can rotate the trimmer with a little screwdriver.

Turning clockwise, the sensibility of microwave will be increased.
Turning counter-clockwise, the sensibility of microwave will be decreased

image 1

ANTI-MASKING ANALYSIS

Enabling /disabling of anti-masking analysis is possible with DIP-SWITCH "2"
When the DIP-SWITCH is in ON, the detection of a masking event makes the open collector output "F" closed.
The analysis considers of both variables:

- Microwave
- Infrared

Note: In the particular case of the infrared, the analysis is performed by an active infrared LED.

TAMPER ANALYSIS

All'accensione del sensore la piattaforma inerziale (MEMS) si tara per la posizione acquisita, con spostamenti di 3-4 gradi genera un allarme sull'uscita di sabotaggio (T-T).
Subito dopo un rilevamento di spostamento, il sensore inerziale si tara nuovamente sulla posizione corrente.

INHIBITION SYSTEM STATUS INPUT

- Per disabilitare lo stato impianto fornire 12V all'ingresso "I".
- Nel passaggio da 12V a 0V (abilitazione utilizzo del LED) se si ha una memoria legata al sistema Antimask e/o Accelerometro il sensore esegue una calibrazione.
- Tale ingresso ha priorità rispetto al DIP-SWITCH 1.

FAULT / MASKING OUTPUT

- In caso di "**Guasto/Mascheramento**" viene attivata tale uscita "F".
- In corrispondenza di Mascheramento oltre all'attivazione dell'uscita "F" si avrà anche il lampeggio del LED di stato.
- In caso di resistenze di fine linea (EoL) Ksenia il guasto viene segnalato con il relativo bilanciamento.

WALK TEST

The Walk test procedure starts immediately after the Heating / calibration time, for maximum 10 minutes.
During this time it's possible to test the coverage of microwave and infrared, using the RGB LED.
Please refer to page15 for LED reference.

Note: during the walk Test, the LED is always enabled (regardless the DIP SWITCH / "I" input settings).

LATERAL VIEW

Standard lens coverage
Horizontal coverage (LATERAL VIEW): IR 90°, MW 80°.

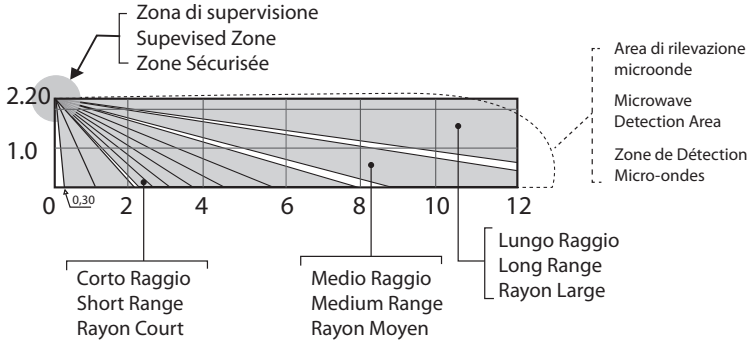

LATERAL VIEW

Copertura P.I.
Horizontal coverage with Pet Immune lens : IR 15°, MW 80°

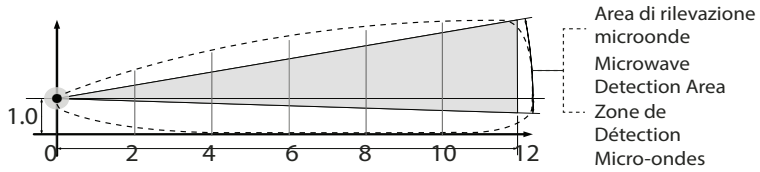

TOP VIEW

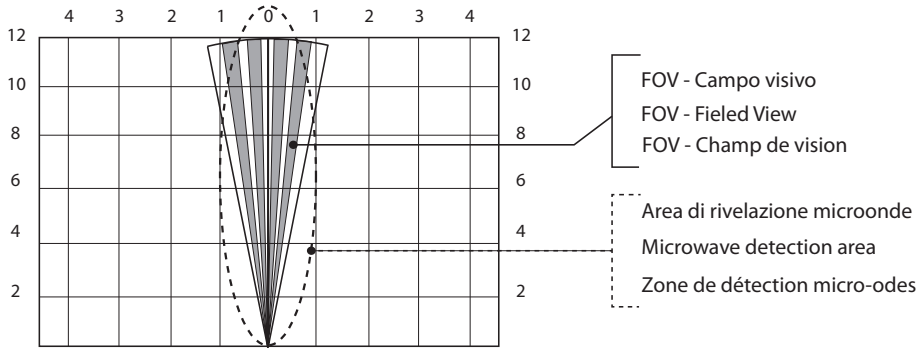

Detection zone: single curtain (angle of 7,5°).
Curtain extent: to 2m 25cm, to 10m 130cm.
Detection range: to 0.30m to 12m.
Mounting height: 2.10m on the wall, or the frame inside of windows.

Horizontal coverage (LATERAL VIEW): IR 7,5° , MW 32°.
Vertical coverage (TOP VIEW): IR 90°, MW 80°.

CHANGE FRESNEL LENS

1) In order to change the Fresnel lens, push on the top of lens to remove it. (fig.9 pag.4)
2) Insert the PET IMMUNE lens with the black filter facing down, in order to block the lens put the terminals parts inside the plastic points of stop.

Note: The black side of lens must have internal position of velum plastic cover (Fig.5 Pag 4.)

EN

Information for users: Disposal (RAEE Directive)

Warning! Do not use an ordinary dustbin to dispose of this equipment.
Used electrical and electronic equipment must be treated separately, in accordance with the relative legislation which requires the proper treatment, recovery and recycling of used electrical and electronic equipment.
Following the implementation of directives in member states, private households within the EU may return their used electrical and electronic equipment to designated collection facilities free of charge. Local retailers may also accept used products free of charge if a similar product is purchased from them.*
If used electrical or electronic equipment has batteries or accumulators, these must be disposed of separately according to local provisions.
Correct disposal of this product guarantees it undergoes the necessary treatment, recovery and recycling. This prevents any potential negative effects on both the environment and public health which may arise through the inappropriate handling of waste.

** Please contact your local authority for further details.*

Installation of these systems must be carried out strictly in accordance with the instructions described in this manual, and in compliance with the local laws and bylaws in force. this product have been designed and made with the highest standards of quality and performance adopted by Ksenia Security. Is recommended that the installed system should be completely tested at least once a month. Test procedures depends on the system configuration. Ask to the installer for the procedures to be followed. Ksenia Security srl shall not be responsible for damage arising from improper installation or maintenance by unauthorized personnel. The content of this guide can change without prior notice from KSENIA SECURITY.

INTRODUCTION

Félicitations pour votre achat.
Etant donné la petite taille des détecteurs velum DT-AM ceux-ci sont particulièrement adaptés pour la protection des portes et des fenêtres ; des matériaux de haute qualité et la technologie la plus récente rendent ces détecteurs appropriés dans des environnements extérieurs où la couverture de zones définies, comme des murs verticaux, est nécessaire.
Ces détecteurs agissent en rideau avec un angle de couverture d'environ 7,5 ° et ils ont une couverture ajustable jusqu'à 12 mètres.
Les matériaux de fabrication sont résistants aux intempéries et le boîtier en plastique est scellé. La carte électronique est traitée avec de la résine époxy pour assurer son bon fonctionnement dans toutes les conditions d'humidité et de température.
La conception précise et le traitement du signal numérique à micro-ondes de ces capteurs en font des appareils très stables pour éviter de fausses alarmes.
L'anti-masquage a été réalisé en utilisant des LED IR actifs.
La fiabilité de l'anti-sabotage est assurée par une unité de MEMS et un interrupteur frontal qui font du détecteur velum DT-AM le synonyme de qualité de fiabilité et de sécurité.

DONNÉES TECHNIQUES

- Alimentation: 12V - 13,4V.
- Consommation maximale : 30mA
- Double pyro-élément
- Couverture IR: 12m (température de la pièces 25°C - 77°F).
- Préchauffage des IR: 60 sec.
- Fréquence de fonctionnement MW: 24.125Ghz.
- Couverture MW: 12m.
- Analyse Anti-masquage: à la fois du micro-ondes et de l'infra rouge (LED Infrarouge Active).
- Sabotage: MEMS systems. (Accéléromètre)
- Sabotage: microswitch. (face avant)
- Plage de température de fonctionnement: -20°C jusqu'à +55° C (-4°F jusqu'à 131°F).
- Immunité RFI/EMI: 20 V/m, 10-1000 MHz;10 V/m, 1-2 Ghz.
- Immunité lumière blanche: 6500 lux.
- Couverture mircro-ondes : réglable
- Couverture PIR : réglable
- Analyse sabotage via MEMS: Sélection par DIP-SWITCH.
- Analyse Anti masquage: Sélection par DIP-SWITCH.
- LED de signalisation: cinq couleurs élection par DIP-SWITCH.
- Résistances de fin de ligne: Triples résistances embarquées de 10 k ohm en parallèle (Sélection par DIP-SWITCH)
- Détection: faisceau rideau simple(Angle 7,5°).
- Couverture de fonctionnement :
- horizontale: IR 7,5° , MW 32°
- vertical: IR 90°, MW 80°.
- vertical: IR 15°, MW 80°. (lentille Pet Immune)
- Largeur d'aire couverte : 25cm à 2m de distance,130cm à 10m.
- Distance de détection: 0.30m jusqu'à 12m.
- Hauteur d'installation: 2.10m
- Hauteur d'installation lentille Pet Immune: 0,8 / 1,2 m
- Montage: avec rotule réversible ou montage mural
- Matériaux du boîtier et de la rotule : ABS
- Dimensions: 38 x 129 x 40 mm (W x H x D)
- Avec rotule: 45 x 129 x 40 mm (W x H x D)
- Avec rotule d'angle: 45 x 129 x 45 mm (W x H x D)
- Poids : 90g.
- Grade de protection: IP54.
- Couleur: Gris

DESCRIPTION DU MATÉRIEL

FR

1. Rotule d'angle réversible
2. Rotule murale
3. Face arrière
4. PCB Carte électronique
5. Face avant
6. Couverture à visser
7. Lentille LED
8. Lentille Fresnel

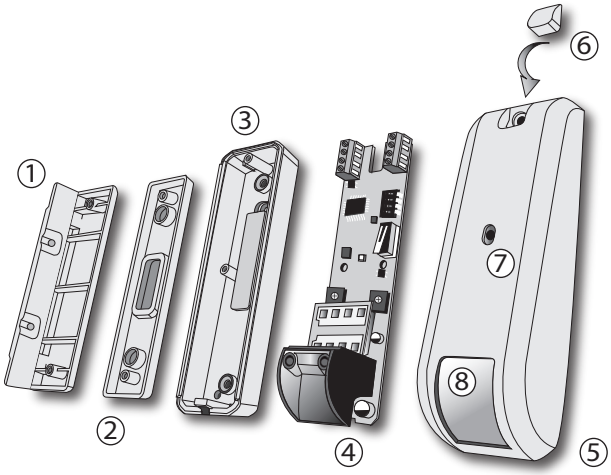

Kit d'installation:

- 2 chevilles de fixation
- 2 chevilles à vis
- 2 vis pour installation de la face arrière sur le mur ou la rotule
- 1 Face de fixation
- 1 tournevis

DESCRIPTION DE LA CARTE MÈRE

1. Borniers (sens horaire):
1.1 Alimentation(+,-).
1.2 Sabotage(T,T)
1.3 Entrée pour inhibition à distance de la LED (I)
1.4 Sortie d'erreur et de masquage (collecteur ouvert de100mA) (F)
1.**5** Alarme (A,A)

Notes:

- Entrée (I) est utilisée pour activer/désactiver la LED à distance
- Sortie erreur (F) Signaux:

- Masquage
- Erreur d'analyse interne (voltage, diagnostique, etc...)

2. Micro-contrôleur
3. Dip-switches:
3.1. Déclenchement de la LED rouge/verte/bleue
3.2. Déclenchement de l'analyse de l'anti-masquage
3.3. Déclenchement de l'analyse sabotage via MEMS
3.4. Déclenchement sur résistances de fin de ligne pour centrales lares
4. Systèmes MEMS (Accéléromètre)
5. Interrupteur avant
6. Indicateur LED de cinq couleurs Rouge, verte et bleue.
7. Réglage du micro-ondes (MW)
8. Réglage de l'infra rouge(IR)
9. Capteur de micro ondes
10. Capteur d'infra rouges
11. LED infra rouge pour analyse anti masquage
12. Trous de fixation de la carte mère

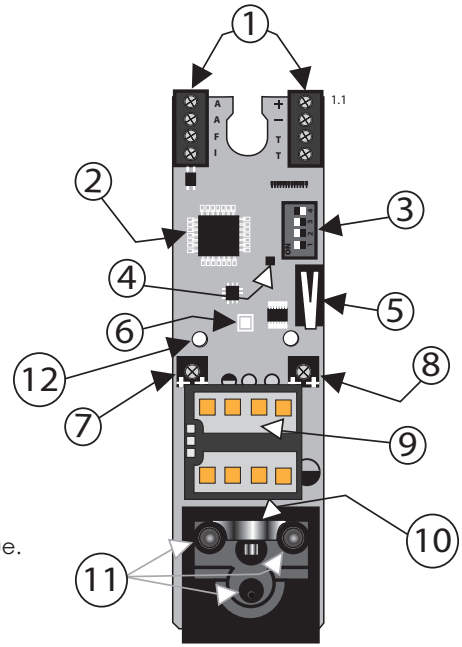

Pour une installation murale correcte, vous avez le choix entre deux types de rotules inclues dans le kit :

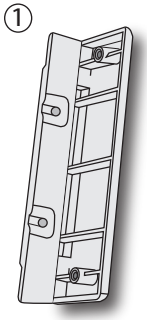

ROTULE D'ANGLE RÉVERSIBLE.

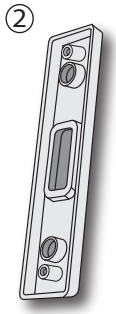

ROTULE MURALE

Installation avec rotule d'angle:

- Fixez la rotule d'angle sur le mur (1).
- Fixer la face arrière de la rotule (2).
- Câblez la carte électronique à votre guise
- Fixez la carte électronique sur la face arrière avec la vis incluse
- Fermez et fixez la face avant avec la vis incluse (3).
- Insérez la couverture pour la vis extérieure (4).

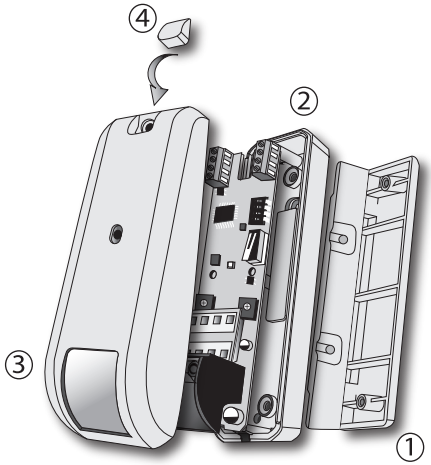

Installation avec rotule plane:

- Fixez la rotule plate sur le mur (1)
- Fixez la face arrière sur la rotule (2)
- Câblez la carte électronique à votre
- Fixez la carte électronique sur la face arrière avec la vis incluse
- Fermez et fixez la face avant avec la vis incluse (3).
- Insérez la couverture pour la vis extérieure (4).

CÂBLAGE STANDARD

NOTE: Coupez les câbles d'une longueur appropriée et effectuez la connexion comme montré dans l'exemple :

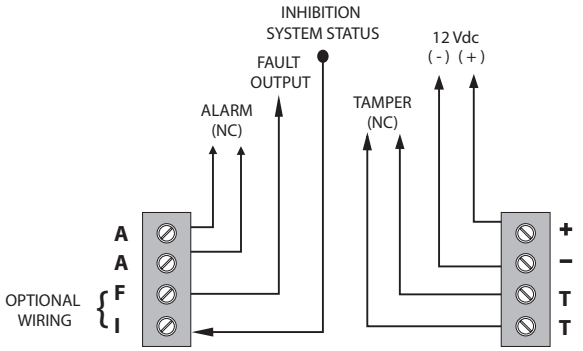

CÂBLAGE KSENIA

Les détecteurs intègrent certaines résistances de fin de ligne pour installation rapide avec les centrales lares. Pour les utiliser, activez le DIP_SWITCH "4" et câblez comme montré dans l'exemple. Sur la programmation de la centrale lares, sélectionnez Triple résistance de fin de ligne parallèle 10k

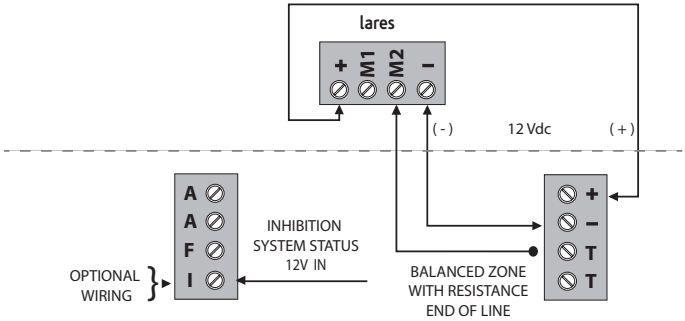

Les résistances de fin de ligne sont activées grâce au DIP SWITCH "4" et ont les valeurs comme représentées dans l'exemple:

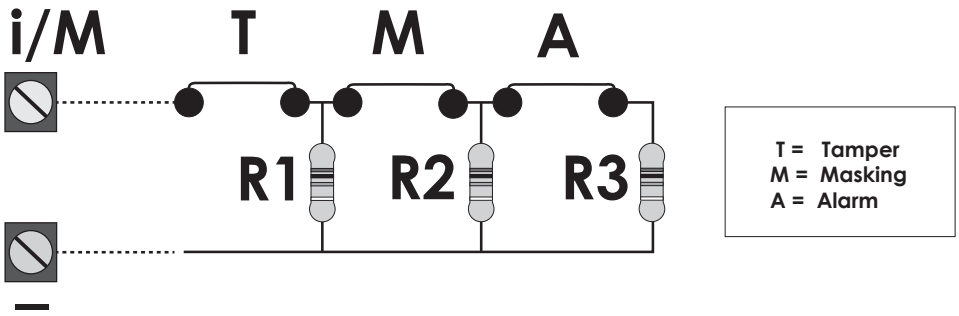

LE SENS DES LED

LED COLORS	MEANING
GREEN FIX	IR Detection without alarm
BLUE FIX	MV Detection without alarm
RED FIX	Alarm Detection (IR & MW)
BLUE FLASHING	Masking detection
WHITE FLASHING	Phase Heating / Calibration

NOTE:
La phase de « chauffage » prend au moins 60 secondes. Et cela démarre lors du branchement ou de l'activation d'un DIP SWITCH.
Même si le statut système (LED) est désactivé via DIP 1 ou input "I", en cas de masquage, la couleur de la LED scintillera en bleu.

PROGRAMMATION

COMMUTATEUR

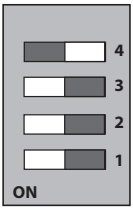

Configuration par défaut (ON / ON /ON / OFF)

Fonctionnalité programmable

COMMUTATEUR	FONCTIONNALITÉ
① LED	ON > Activer LED pour la signalisation ÉTAT / ÉVÉNEMENTS OFF > LED Toujours désactivé
② ANTI-MASKING	ON > Activer anti-mask OFF > Désactiver anti-mask **Remarque:** temps d'étalonnage sur 60 secondes
③ TAMPER ANALYSE	ON > Activer tamper via **MEMS** OFF > Désactiver tamper via **MEMS**
④ RÉSISTANCES EOL	ON > Fin de ligne Resistances pour le câblage au panneau lares. OFF > Fin de ligne Resistances **PAS ACTIVÉ**

NOTE: Après activation/désactivation d'une fonctionnalité, il n'est pas nécessaire de redémarrer le détecteur. Après l'activation du DIP SWITCH 2 ou 3 , la phase de préchauffage/calibrage démarre. La LED scintille en blanc.

PARAMÉTRAGE DU MICRO ONDES

Pour régler la sensibilité/la couverture du micro ondes, vous pouvez faire pivoter le potentiomètre à l'aide d'un petit tournevis.
Dans le sens horlogique, la sensibilité sera augmentée. Dans le sens anti-horlogique, la sensibilité du micro onde diminuer.

Figura 1

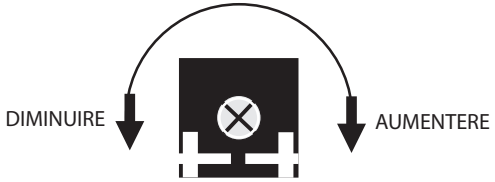

FR

ANALYSE ANTI MASQUAGE

Activer ou désactiver l'anti-masquage est possible à l'aide du DIP-SWITCH "2"
Lorsque le DIP-SWITCH est sur ON, la détection d'un événement de masquage ferme le colleteur ouvert "F".
L'analyse considère deux variables :
Le micro ondes
L'infra rouge
Note: Dans le cas particulier de l'infra rouge, l'analyse est effectuée par une LED infra rouge active.

ANALYSE SABOTAGE

Lors du branchement, la plateforme inertielle(MEMS) est calibrée pour cette position. Le déplacement de 3 à 4 ° génère une alarme sur la sortie sabotage(T-T).
Après une détection de déplacement, le senseur inertiel est re-calibré.

INHIBITION DU STATUT DE L'APPAREIL

- Pour désactiver l'état de l'appareil, il faut alimenter la sortie "I" de 12 V
- En activant la LED (alimentant 0V sur "I") l'appareil va faire un calibrage en cas de masquage ou MEMS mémoire d'alarme.
- L'entrée a la priorité sur le DIP-SWITCH 1.

ERREUR / SORTIE MASQUAGE

- Sur un événement d'erreur ou de masquage, l'appareil active la sortie "F".
- et fait scintiller la LED de statut.
- En cas d'événement repris par les résistances de fin de ligne, l'événement est signalé en fonction de la balance de résistances.

WALK TEST

La procédure de walk test (marche devant le détecteur) démarre directement après le temps de préchauffage/calibrage pendant 10 minutes maximum.
Pendant cette période, il est possible de tester la couverture du micro ondes et de l'infra rouge en utilisant la LED Rouge, verte et bleue.
Référez-vous à la page 15 pour la référence des LED
Note: pendant le walk test, la LED est toujours activée (indépendamment du réglage du DIP SWITCH / "I").

VUE LATÉRALE

Standard couvre lentille
Horizontal couverture (VUE LATÉRALE): IR 90°, MW 80°.

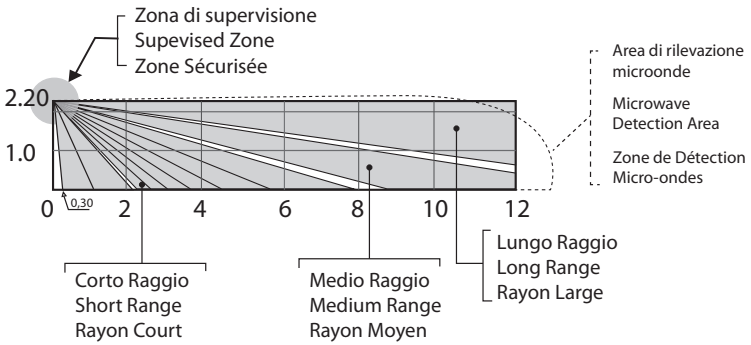

VUE LATÉRALE

Copertura P.I.
Horizontal couverture avec Pet Immune lentille : IR 15°, MW 80°

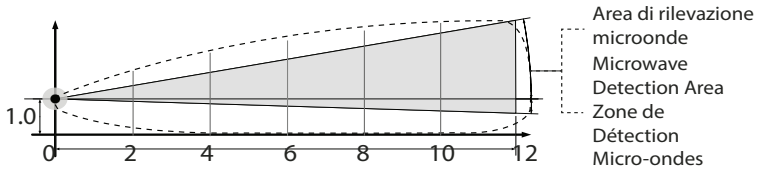

VUE DE DESSUS

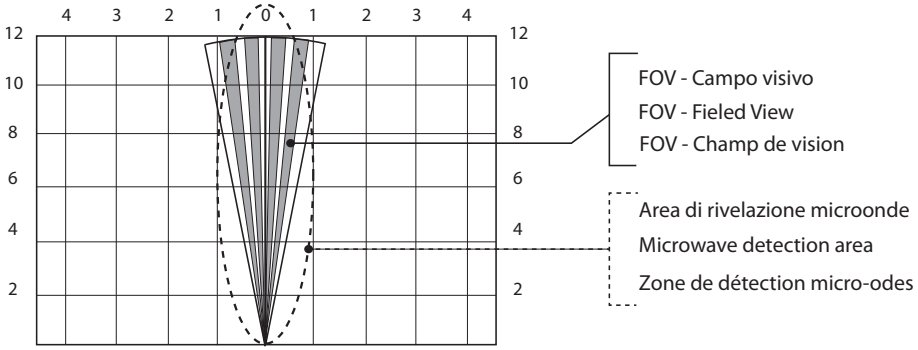

Zone de détection: Rideau unique (angle de 7,5°).
Ouverture ride au: à 2m 25cm, à 10m 130cm.
Couverture de détection: de 0.30m à 12m.
Hauteur de montage: 2.10m sur le mur, ou sur le chambranle d'une fenêtre.

Couverture horizontale (Section): IR 7,5° , MW 32°.
Couverture verticale (Plant): IR 90°, MW 80°.

CHANGEMENT FRESNEL LENS

1) In order to change the Fresnel lens, push on the top of lens to remove it. (fig.9 pag.4)
2) Insert the PET IMMUNE lens with the black filter facing down, in order to block the lens put the terminals parts inside the plastic points of stop.

Note: The black side of lens must have internal position of velum plastic cover (Fig.5 Pag 4.)

FR

Informations pour les utilisateurs: Évacuation (Directive RAEE)

Attention! Ne pas utiliser une poubelle ordinaire pour se débarrasser de cet équipement.
Les appareils électriques et électroniques usagés doivent être traités séparément, conformément à la législation relative qui nécessite le traitement, la valorisation et le recyclage des équipements électriques et électroniques usagés.
Suite à la mise en oeuvre des directives dans les Etats membres, les ménages résidant au sein de l'UE peuvent retourner gratuitement leurs équipements électriques et électroniques usagés aux centres de collecte désignés gratuitement *.
Les détaillants locaux peuvent également accepter des produits usagés gratuitement, si un produit similaire est acheté chez eux. En cas d'utilisation d'équipements électriques ou électroniques qui comportent des piles ou des accumulateurs, ceux-ci doivent être jetés séparément, conformément aux dispositions locales.
La mise au rebut de ce produit garantit qu'il subit le traitement nécessaire, la récupération et le recyclage. Cela permet d'éviter les éventuels effets négatifs sur l'environnement et la santé publique qui peuvent résulter de la manipulation inappropriée des déchets.

* Veuillez contacter les autorités locales pour plus de détails

L'installation de ces systèmes doit s'effectuer strictement conformément aux instructions expliquées dans ce manuel, et en accord avec la législation locale et la réglementation en vigueur. ergo séries a été conçu et fabriqué selon les normes de qualité et de performance les plus exigeantes adoptées par Ksenia Security. Il est conseillé de vérifier intégralement le fonctionnement du système installé au moins une fois par mois. Les procédures de test dépendent de la configuration du système. Demandez conseil au technicien installant votre système concernant les procédures à suivre. Ksenia Security srl n'est pas responsable des dégâts provenant d'une installation ou un entretien impropres par un personnel non-autorisé. Le contenu de ce manuel est susceptible d'être modifié sans préavis par KSENIA SECURITY.

Il prodotto è conforme alle seguenti direttive:
The product is compliant with the following directives:

EN 50131-1
EN 50131-2-4

Specifiche tecniche, aspetto, funzionalità e altre caratteristiche del prodotto possono cambiare senza preavviso.
Technical specifications, appearance, functionally and other product characteristics may change without notice.
Spécifications techniques, l'apparence, la fonctionnalité et les autres caractéristiques du produit peuvent changer sans préavis

RISPETTO DELL'AMBIENTE

velum DT-AM-WLS è stato progettato e realizzato con le seguenti caratteristiche per ridurne l'impatto ambientale:

1. Plastiche senza PVC
2. Laminati senza alogeni e circuiti stampati senza piombo
3. Basso assorbimento
4. Imballo realizzato per la maggior parte con fibre riciclate e materiali provenienti da fonti rinnovabili

ENVIRONMENTAL CARE

velum DT-AM-WLS has been specifically designed and manufactured for the environment respect as follows:

1. No PVC
2. Halogen-free laminates and lead-free PCB
3. Low consumption
4. Packaging realized mainly with recycled fibers and materials

PROTECTION DE L'ENVIRONNEMENT

velum DT-AM-WLS a été conçu avec les caractéristiques suivantes afin de réduire son empreinte sur l'environnement:

1. Pas de PVC
2. Carte mère sans halogènes et sans plomb
3. Consommation réduite
4. Emballage composé essentiellement de fibres et matériaux recyclés

Rev.00002

we care

Ksenia
security innovation

13 / 09 / 2016
RMX0300027.000